90AC 全自動油壓齒盤銑頭 Automatic 2-Axis Milling Head

主要規格 Specifications

最高轉速 Max. Speed	3000 rpm
盤徑 Disc Diameter	ϕ 250
主軸錐度 Spindle Taper	ISO 50#
齒輪比數 Gear Ratio	1:1
主軸端外徑 Spindle Nose Diameter	ϕ 128
最大功率 Max. Power	38kw
刀盤最大直徑 Max. Cutter Diameter	ϕ 200
換刀方式 Tool Change Method	油壓打刀 Hydraulic
拉刀力 Tool Clamping Force	1500kgf

C 軸全自動油壓齒盤 可選 1 °/2.5°/5°
A 軸全自動油壓齒盤 可選 2.5°/5°
C-axis Automatic Indexing Angle 1 °/2.5 ° / 5 °
A-axis Automatic Indexing Angle 2.5 ° / 5 °

備註：1. 頭體自動裝卸
2. C 軸及 A 軸皆可自動轉角，搭配油壓齒盤定位
（請注意頭體旋轉角度，須為齒盤角度的整數倍）

Note：
1. Head can be loaded / unloaded automatically.
2. C-axis & A-axis automatic indexing with curvic coupling positioning
(Head rotary angle should be an integral multiple of the indexing angle.)

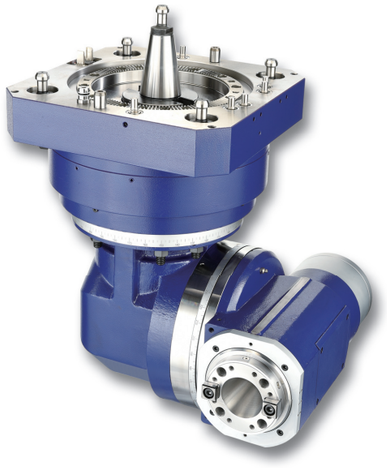

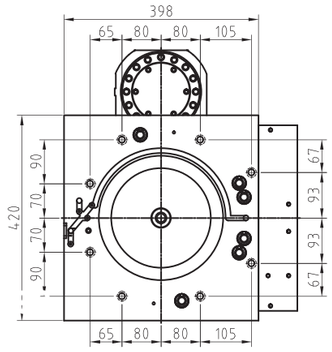

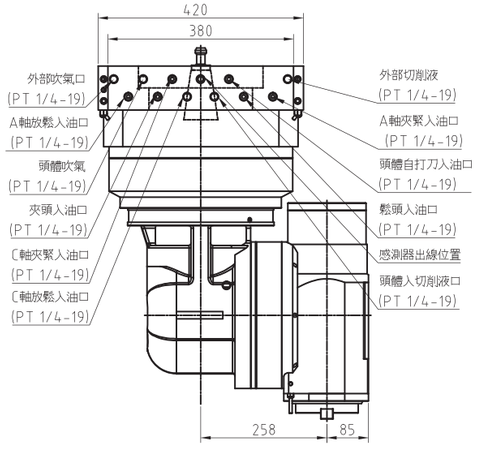

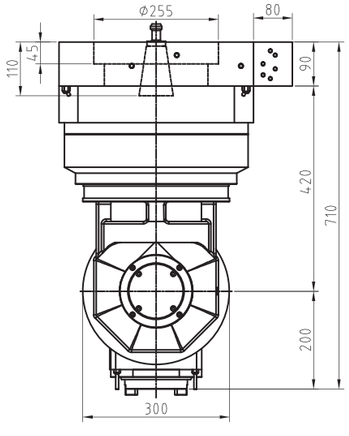

A87WG 全自動直角頭 Automatic 90° Milling Head

主要規格 Specifications

全自動油壓齒盤角度 Automatic Indexing Angle	1°/2.5°/5°	主軸端外徑 Spindle Nose Diameter	ϕ 128
最高轉速 Max. Speed	3500 rpm	最大功率 Max. Power	38kw
盤徑 Disc Diameter	ϕ 250	刀盤最大直徑 Max. Cutter Diameter	ϕ 200
主軸錐度 Spindle Taper	ISO 50#	換刀方式 Tool Change Method	油壓打刀 Hydraulic
齒輪比數 Gear Ratio	1:1	拉刀力 Tool Clamping Force	1500kgf

備註：1. 頭體自動裝卸
2. C 軸自動轉角，搭配油壓齒盤定位
（請注意頭體旋轉角度，須為齒盤角度的整數倍）

Note：
1. Head can be loaded / unloaded automatically.
2. C-axis automatic indexing with curvic coupling positioning
(Head rotary angle should be an integral multiple of the indexing angle.)

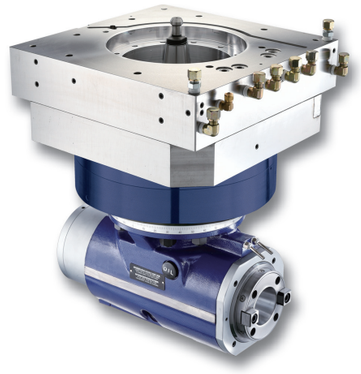

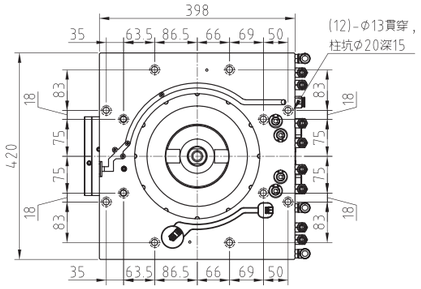

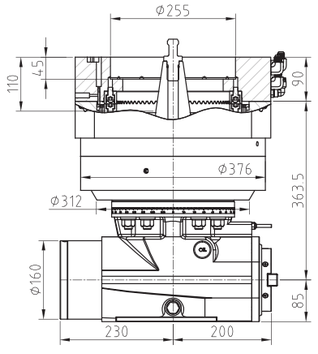

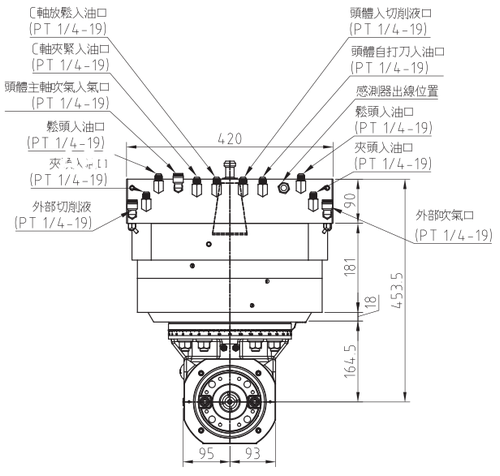

A87WG 基座 /Base Plate

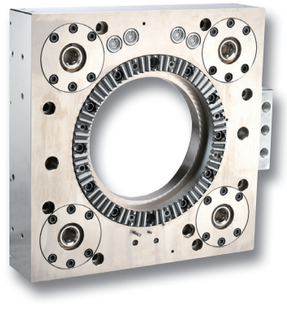

基座+防塵蓋仰視圖

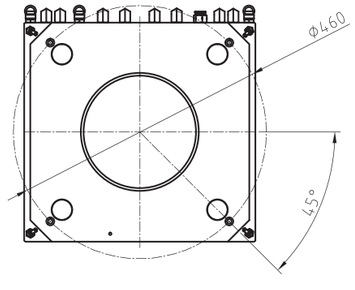

A87WG-E 簡易型直角頭 Automatic 90° Simple Milling Head

主要規格 Specifications

全自動油壓齒盤角度 Automatic Indexing Angle	1°/2.5°/5°	主軸端外徑 Spindle Nose Diameter	ϕ 128
最高轉速 Max. Speed	3500 rpm	最大功率 Max. Power	38kw
盤徑 Disc Diameter	ϕ 250	刀盤最大直徑 Max. Cutter Diameter	ϕ 200
主軸錐度 Spindle Taper	ISO 50#	換刀方式 Tool Change Method	油壓打刀 Hydraulic
齒輪比數 Gear Ratio	1:1	拉刀力 Tool Clamping Force	1500kgf

備註：1. 頭體自動裝卸
2. C 軸自動轉角，搭配油壓齒盤定位
（請注意頭體旋轉角度，須為齒盤角度的整數倍）

Note：
1. Head can be loaded / unloaded automatically.
2. C-axis automatic indexing with curvic coupling positioning
(Head rotary angle should be an integral multiple of the indexing angle.)

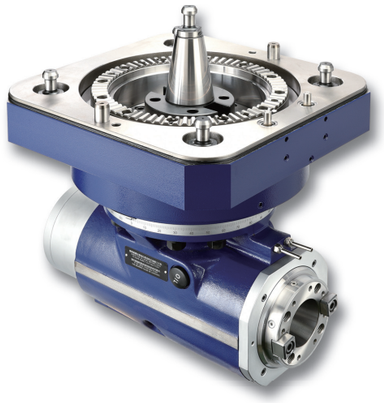

A87WG-E 基座 / Base Plate

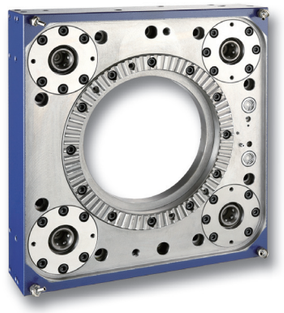

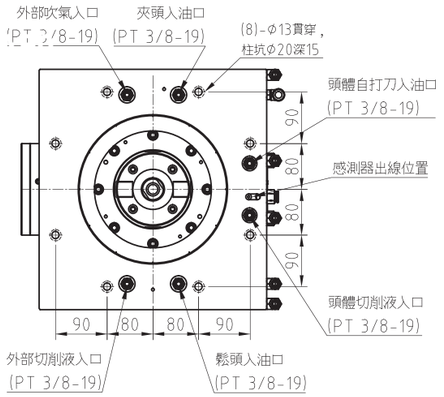

下模組原點檢知位置

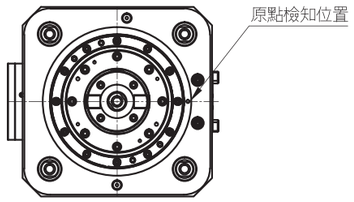

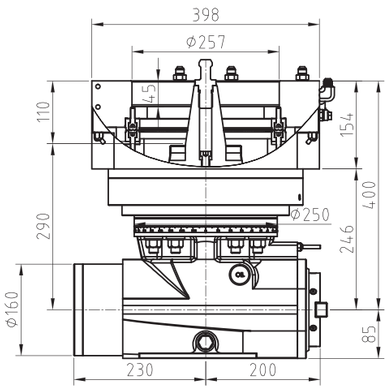

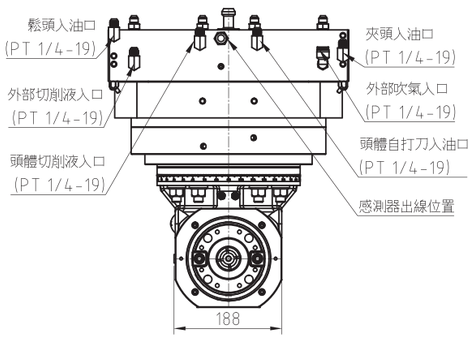

A86BG 半自動四拉栓銑頭 Semi-Automatic 90° Milling Head

主要規格 Specifications

手動齒盤角度 Manual Indexing Angle	1°/2.5°/5°	主軸端外徑 Spindle Nose Diameter	ϕ 128
最高轉速 Max. Speed	2500 rpm	最大功率 Max. Power	38kw
盤徑 Disc Diameter	ϕ 250	刀盤最大直徑 Max. Cutter Diameter	ϕ 200
主軸錐度 Spindle Taper	ISO 50#	換刀方式 Tool Change Method	油壓打刀 Hydraulic
齒輪比數 Gear Ratio	1:1	拉刀力 Tool Clamping Force	1500kgf

備註：1. 頭體自動裝卸
2. 頭體手動旋轉，搭配齒盤定位
（請注意頭體旋轉角度，須為齒盤角度的整數倍）

Note：
1. Head can be loaded / unloaded automatically.
2. Head manual indexing with curvic coupling positioning
(Head rotary angle should be an integral multiple of the indexing angle.)

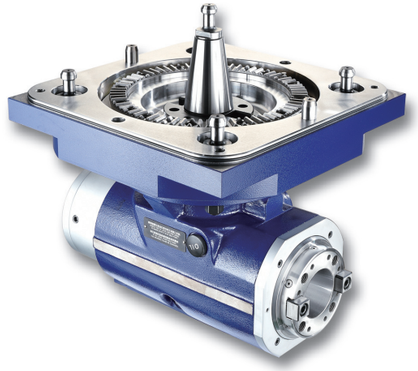

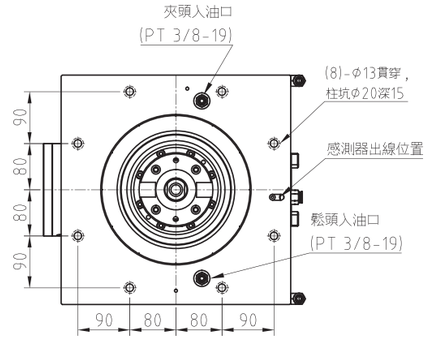

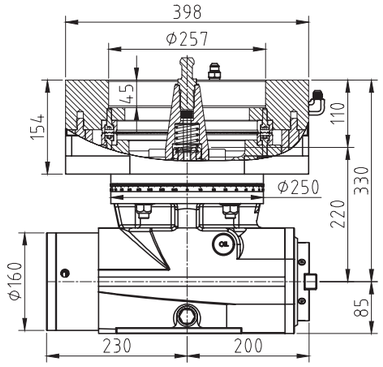

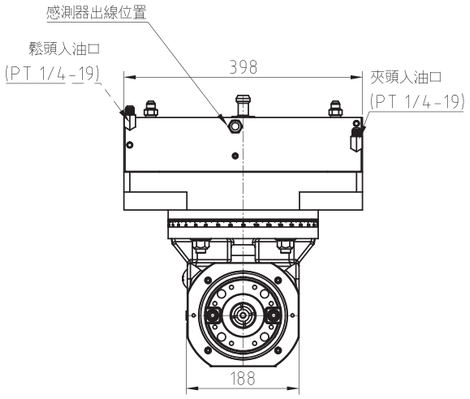

A86BG 上盤 / Connecting Seat

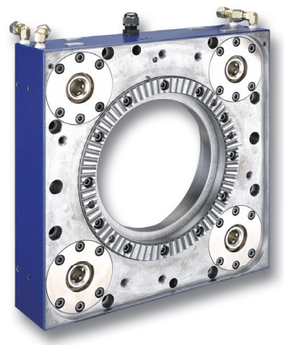

基座+防塵蓋仰視圖

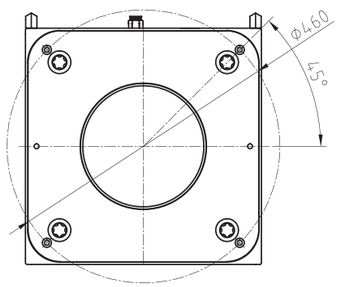

A80 90° 銑頭 90° Milling Head

主要規格 Specifications

型號 Model	A80A-2	A80A-3
最高轉速 Max. Speed	2500 rpm	2500 rpm
盤徑 Disc Diameter	ϕ 250	ϕ 300
主軸錐度 Spindle Taper	ISO 50#	ISO 50#
齒輪比數 Gear Ratio	1:1	1:1
主軸端外徑 Spindle Nose Diameter	ϕ 128.5	ϕ 128.5
最大功率 Max. Power	38kw	38kw
刀盤最大直徑 Max. Cutter Diameter	ϕ 200	ϕ 200

A80A-2 外型圖 / Drawing



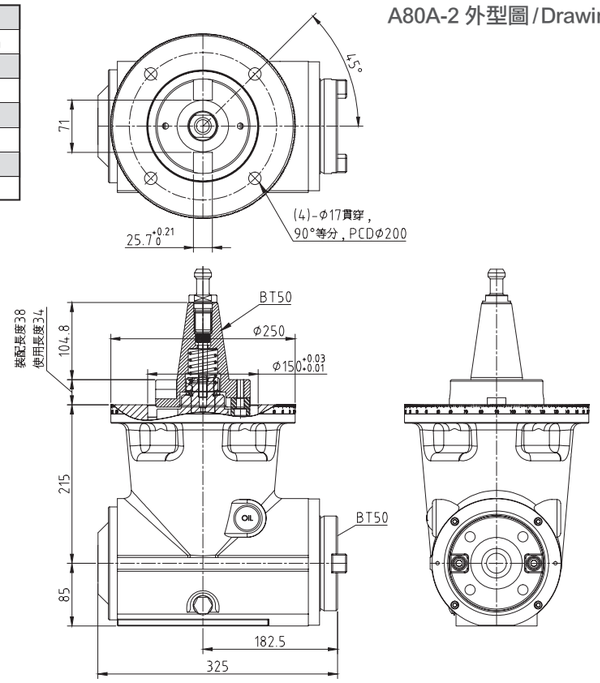

A79 雙向主軸 90° 銑頭 90° Double Spindle Milling Head

主要規格 Specifications

型號 Model	A79-2	A79-3
最高轉速 Max. Speed	2500 rpm	2500 rpm
盤徑 Disc Diameter	ϕ 250	ϕ 300
主軸錐度 Spindle Taper	ISO 50#	ISO 50#
齒輪比數 Gear Ratio	1:1	1:1
主軸端外徑 Spindle Nose Diameter	ϕ128.5/ϕ97	ϕ128.5/ϕ97
最大功率 Max. Power	38kw	38kw
刀盤最大直徑 Max. Cutter Diameter	ϕ 200	ϕ 200

A79-2 外型圖 / Drawing



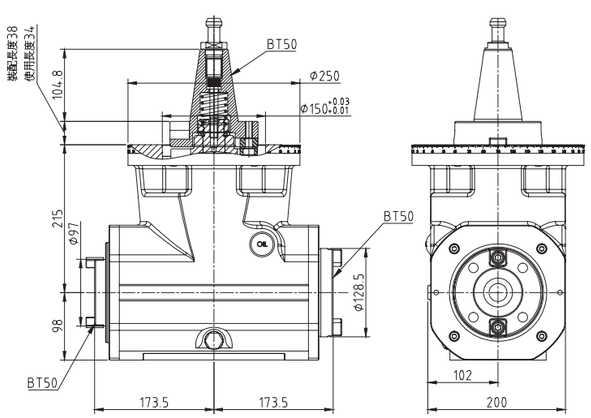

A90 90° 萬向銑頭 90° Universal Milling Head

主要規格 Specifications

型號 Model	A90-2	A90-3
最高轉速 Max. Speed	2000 rpm	2000 rpm
盤徑 Disc Diameter	ϕ 250	ϕ 300
主軸錐度 Spindle Taper	ISO 50#	ISO 50#
齒輪比數 Gear Ratio	1:1	1:1
主軸端外徑 Spindle Nose Diameter	ϕ 128.5	ϕ 128.5
最大功率 Max. Power	38kw	38kw
刀盤最大直徑 Max. Cutter Diameter	ϕ 200	ϕ 200

A90-2 外型圖 / Drawing



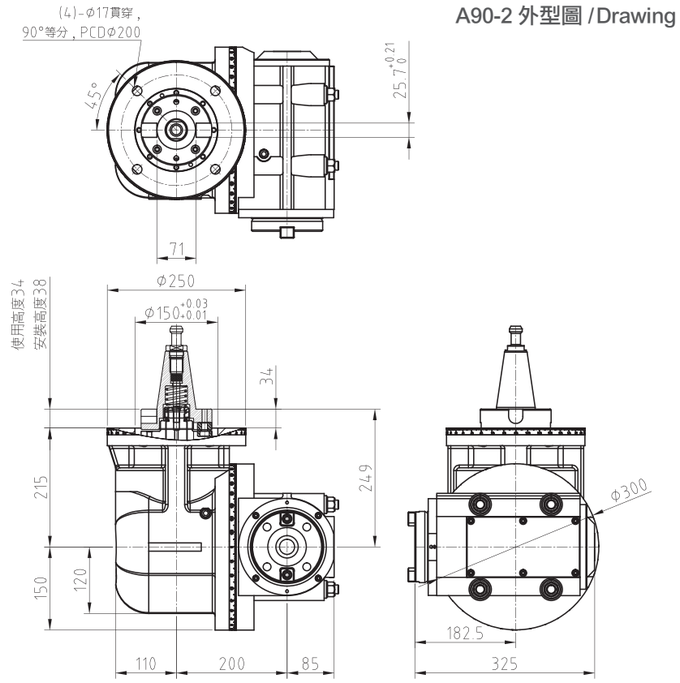

A60 小型 90° 萬向銑頭 90° Small Universal Milling Head

主要規格 Specifications

型號 Model	A60-A (固定座4孔)	A60-B (固定座6孔)
最高轉速 Max. Speed	3000 rpm	3000 rpm
盤徑 Disc Diameter	ϕ 250	ϕ 250
主軸錐度 Spindle Taper	ISO 40#	ISO 40#
齒輪比數 Gear Ratio	1:1	1:1
主軸端外徑 Spindle Nose Diameter	ϕ 88	ϕ 88
最大功率 Max. Power	20kw	20kw
刀盤最大直徑 Max. Cutter Diameter	ϕ 150	ϕ 150

用於主軸 BT40 及 BT50 之機床皆可適用。
Machine spindle BT40 / BT50 types are applicable.

A60-A(4 孔) 外型圖 / Drawing



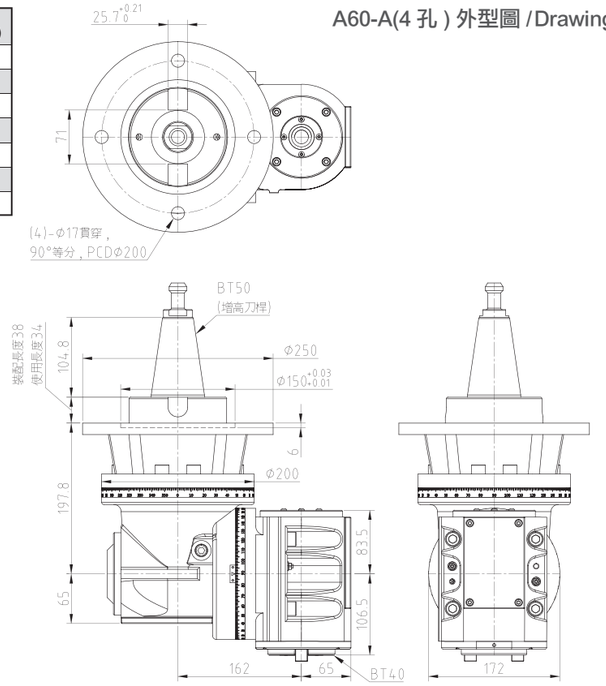

U45 / U50 45° 萬向銑頭 45° Universal Milling Head

主要規格 Specifications

型號 Model	U45	U50
最高轉速 Max. Speed	2000 rpm	2000 rpm
盤徑 Disc Diameter	ϕ 250	ϕ 300
主軸錐度 Spindle Taper	ISO 50#	ISO 50#
齒輪比數 Gear Ratio	1:1	1:1
主軸端外徑 Spindle Nose Diameter	ϕ 128.5	ϕ 128.5
最大功率 Max. Power	38kw	50kw
刀盤最大直徑 Max. Cutter Diameter	ϕ 200	ϕ 200



U45 外型圖 / Drawing

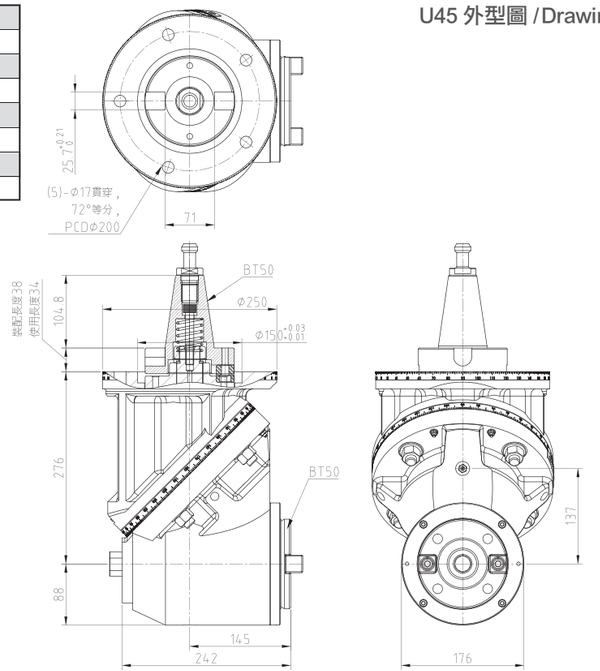

A70 90° 深鏜銑頭 90° Boring Head

主要規格 Specifications

型號 Model	A70-2	A70-3
最高轉速 Max. Speed	2000 rpm	2000 rpm
盤徑 Disc Diameter	ϕ 250	ϕ 300
主軸錐度 Spindle Taper	ISO 50#	ISO 50#
齒輪比數 Gear Ratio	1:1	1:1
主軸端外徑 Spindle Nose Diameter	ϕ 128.5	ϕ 128.5
最大功率 Max. Power	38kw	38kw
刀盤最大直徑 Max. Cutter Diameter	ϕ 200	ϕ 200



A70-2 外型圖 / Drawing

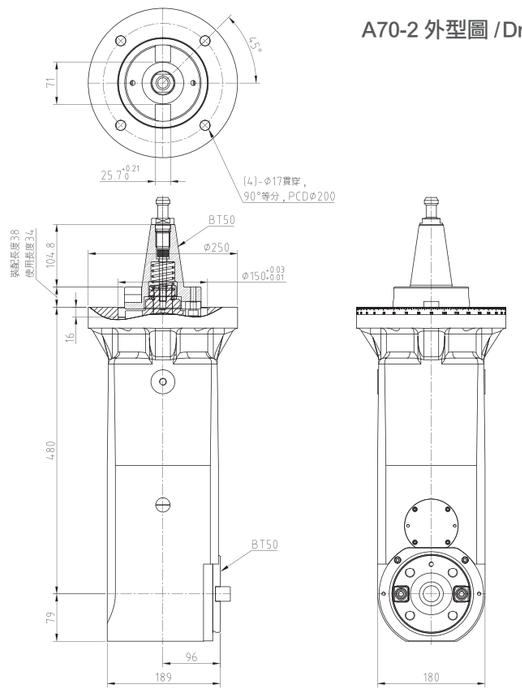

A65 延伸頭 Extension Milling Head

主要規格 Specifications

型號 Model	A65-2	A65-3
盤徑 Disc Diameter	ϕ 250	ϕ 300
主軸錐度 Spindle Taper	ISO 50#	ISO 50#
齒輪比數 Gear Ratio	1:1	1:1
主軸端外徑 Spindle Nose Diameter	ϕ 128.5	ϕ 128.5
最大功率 Max. Power	38kw	38kw
刀盤最大直徑 Max. Cutter Diameter	ϕ 200	ϕ 200



A65-2 手動鎖刀
Manual Tool Clamping
(3000 rpm)

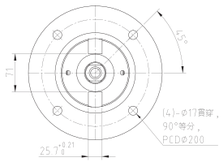

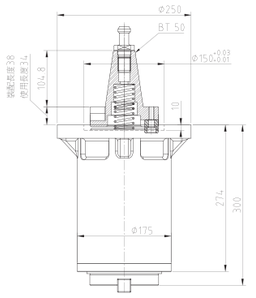

A65-2-S 側邊鎖刀
Side Tool Clamping
(3000 rpm)

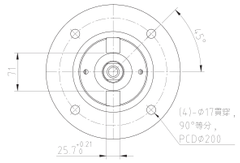

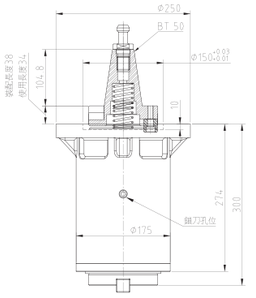

A65-2-T 連動打刀
Linkage Tool Clamping/
Unclamping
(2000 rpm)

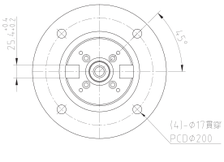

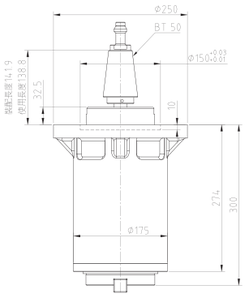

A75 延伸頭 Extension Milling Head

主要規格 Specifications

型號 Model	A75-2	A75-3
盤徑 Disc Diameter	ϕ 250	ϕ 300
主軸錐度 Spindle Taper	ISO 50#	ISO 50#
齒輪比數 Gear Ratio	1:1	1:1
主軸端外徑 Spindle Nose Diameter	ϕ 128.5	ϕ 128.5
最大功率 Max. Power	38kw	38kw
刀盤最大直徑 Max. Cutter Diameter	ϕ 200	ϕ 200



A75-2 手動鎖刀
Manual Tool Clamping
(3000 rpm)

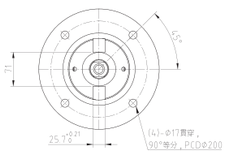

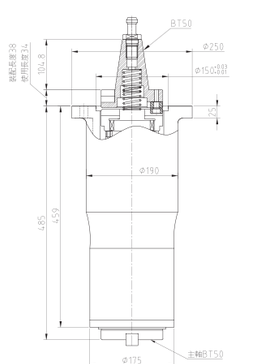

A75-2-S 側邊鎖刀
Side Tool Clamping
(3000 rpm)

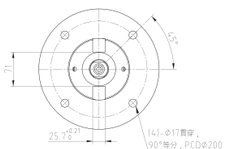

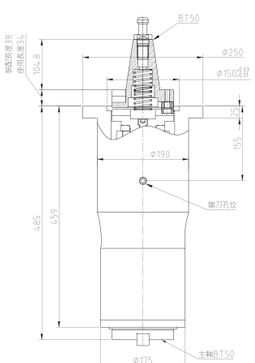

A75-2-T 連動打刀
Linkage Tool Clamping/
Unclamping
(2000 rpm)

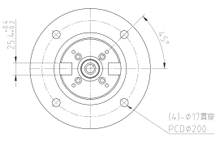

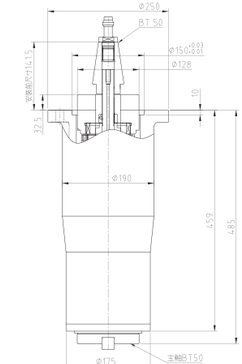

A63/A73 小型延伸 90° 銑頭 90° Small Extension Milling Head

主要規格 Specifications

型號 Model	A63-2 A73-2	A63-3 A73-3
最高轉速 Max. Speed	2000 rpm	2000 rpm
盤徑 Disc Diameter	ϕ 250	ϕ 300
主軸錐度 Spindle Taper	ISO 40#	ISO 40#
齒輪比數 Gear Ratio	1:1	1:1
主軸端外徑 Spindle Nose Diameter	ϕ 88	ϕ 88
最大功率 Max. Power	22kw	22kw
刀盤最大直徑 Max. Cutter Diameter	ϕ 120	ϕ 120



A73-2 外型圖 / Drawing

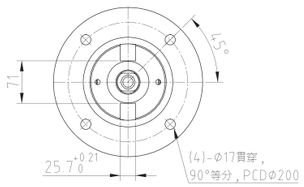

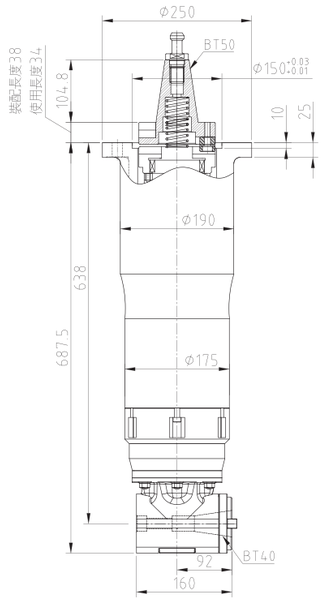

A61/A71 微型延伸 90° 銑頭 90° Mini Extension Milling Head

主要規格 Specifications

型號 Model	A61 A71	A71
最高轉速 Max. Speed	2000 rpm	2000 rpm
盤徑 Disc Diameter	ϕ 250	ϕ 250
主軸錐度 Spindle Taper	ISO 30#	ISO 30#
齒輪比數 Gear Ratio	1:1	1:1
主軸端外徑 Spindle Nose Diameter	ϕ 65	ϕ 65
最大功率 Max. Power	15kw	15kw
刀盤最大直徑 Max. Cutter Diameter	ϕ 50	ϕ 76



A71 外型圖 / Drawing

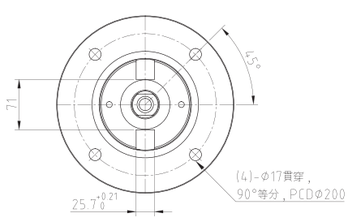

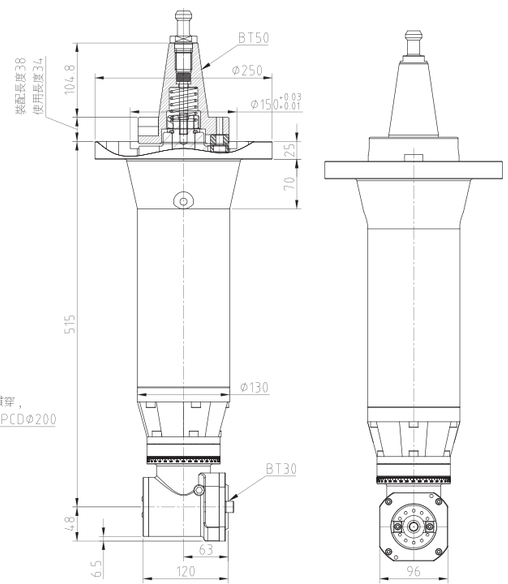

A77 小型 90° 銑頭 90° Small Milling Head

主要規格 Specifications

型號 Model	A77-BT40	A77-BT50
最高轉速 Max. Speed	2000 rpm	2000 rpm
盤徑 Disc Diameter	ϕ 150	ϕ 160
主軸錐度 Spindle Taper	ISO 40#	ISO 40#
齒輪比數 Gear Ratio	1:1	1:1
主軸端外徑 Spindle Nose Diameter	ϕ 88	ϕ 88
最大功率 Max. Power	22kw	22kw
刀盤最大直徑 Max. Cutter Diameter	ϕ 120	ϕ 120



A77-BT50 外型圖 / Drawing

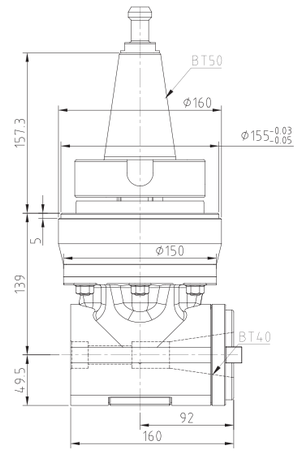

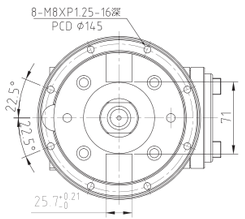

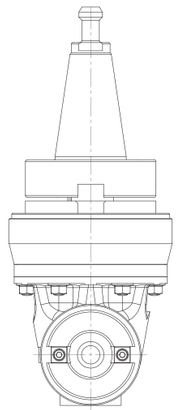

A74 微型 90° 銑頭 90° Mini Milling Head

主要規格 Specifications

型號 Model	A74-B5B3	A74-B5E3	A74-B5E4	A74-B5E2
最高轉速 Max. Speed	3500 rpm	3500 rpm	3500 rpm	3500 rpm
主軸錐度 Spindle Taper	ISO 30#	ER32	ER40	ER25
齒輪比數 Gear Ratio	1:1	1:1	1:1	1:1
最大功率 Max. Power	15kw	12kw	14kw	6kw
刀盤最大直徑 Max. Cutter Diameter	ϕ 50	ϕ 20	ϕ 25	ϕ 16



輸入 Input \ 輸出 Output	BT30	ER32	ER40	ER25
BT50	B5B3	B5E3	B5E4	
BT40	B4B3	B4E3		B4E2

A74-B5B3 外型圖 / Drawing

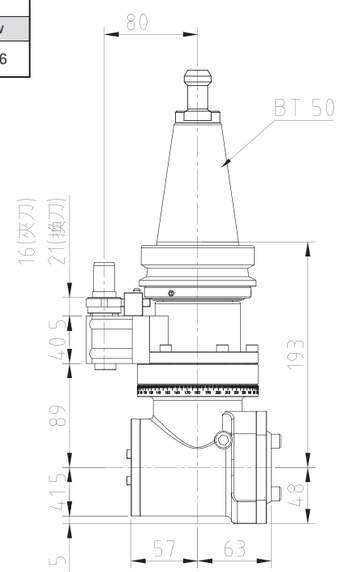

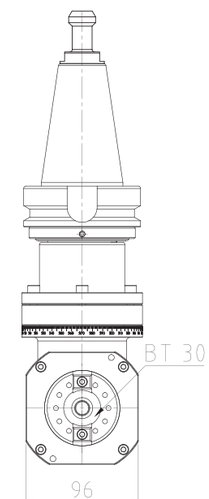

AER25 小型萬向銑頭 Small Universal Milling Head

主要規格 Specifications

型號 Model	AER25-B4	AER25-B5
最高轉速 Max. Speed	3500 rpm	3500 rpm
主軸錐度 Spindle Taper	ER 25	ER 25
齒輪比數 Gear Ratio	1:1	1:1
最大功率 Max. Power	6kw	6kw
刀盤最大直徑 Max. Cutter Diameter	ϕ 16	ϕ 16



AER25-B5 外型圖 / Drawing

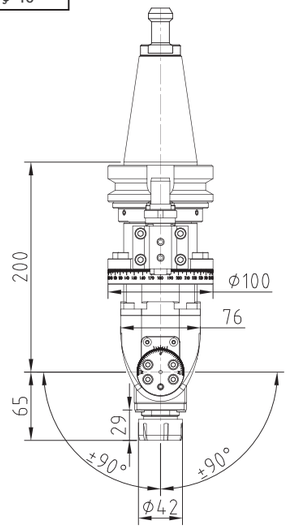

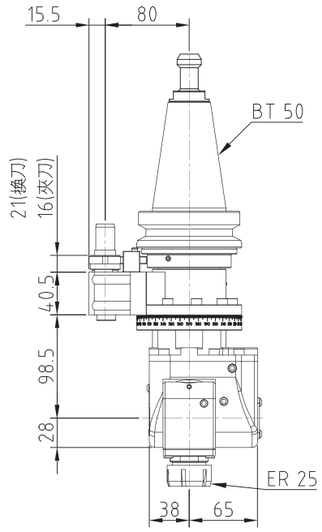

A90-C-A 手動齒盤定位萬向頭 Manual 2-Axis Milling Head

主要規格 Specifications

C 軸手動齒盤角度 C-axis Manual Indexing Angle	1°/2.5°/5°	齒輪比數 Gear Ratio	1:1
A 軸手動齒盤角度 A-axis Manual Indexing Angle	1°/2.5°/5°	主軸端外徑 Spindle Nose Diameter	ϕ 128.5
最高轉速 Max. Speed	2000 rpm	最大功率 Max. Power	38kw
盤徑 Disc Diameter	ϕ 300	刀盤最大直徑 Max. Cutter Diameter	ϕ 200
主軸錐度 Spindle Taper	ISO 50#		

備註：1. 手動裝卸頭體
2. C 軸及 A 軸頭體皆手動旋轉，搭配齒盤定位
（請注意頭體旋轉角度，須為齒盤角度的整數倍）

Note：
1. Head can be loaded / unloaded manually.
2. C-axis & A-axis manual indexing with curvic coupling positioning
(Head rotary angle should be an integral multiple of the indexing angle.)



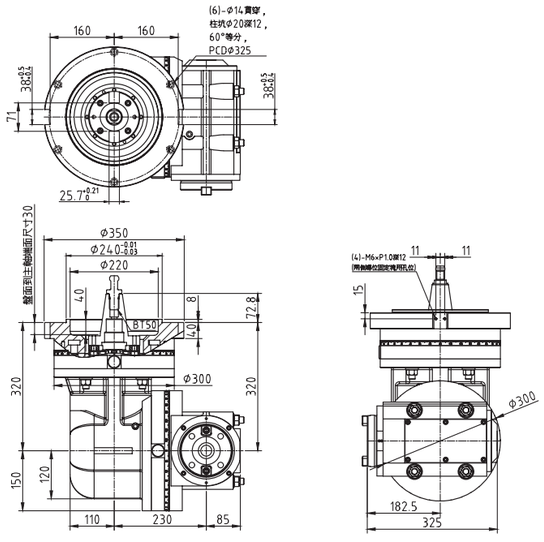

N85F-A81-G 手動油壓盤 Manual 90° Milling Head

主要規格 Specifications

手動油壓齒盤角度 Manual Indexing Angle	2.5°/5°	最大功率 Max. Power	38kw
最高轉速 Max. Speed	2500 rpm	刀盤最大直徑 Max. Cutter Diameter	ϕ 200
主軸錐度 Spindle Taper	ISO 50#	換刀方式 Tool Change Method	油壓打刀 Hydraulic
齒輪比數 Gear Ratio	1:1	拉刀力 Tool Clamping Force	1500kgf
主軸端外徑 Spindle Nose Diameter	ϕ 128.5	打刀力 Tool Unclamping Force	2400kgf

備註：1. 手動裝卸頭體
2. 手動旋轉頭體，搭配油壓齒盤定位
（請注意頭體旋轉角度，須為齒盤角度的整數倍）

Note：
1. Head can be loaded / unloaded manually.
2. Head manual indexing with curvic coupling positioning
(Head rotary angle should be an integral multiple of the indexing angle.)



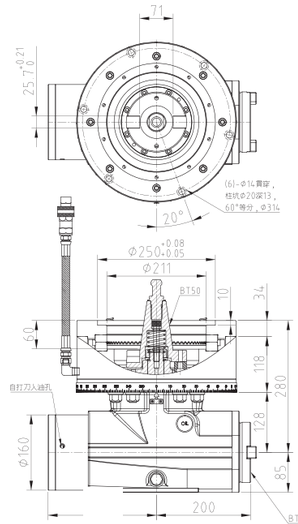

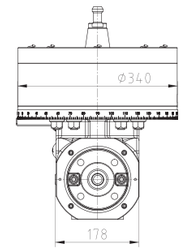

A85A-A81-G 半自動油壓盤 Semi-Automatic 90° Milling Head

主要規格 Specifications

半自動油壓盤角度 C-axis Automatic Indexing Angle	1°/2.5°/5°	最大功率 Max. Power	38kw
最高轉速 Max. Speed	3500 rpm	刀盤最大直徑 Max. Cutter Diameter	ϕ 200
主軸錐度 Spindle Taper	ISO 50#	換刀方式 Tool Change Method	油壓打刀 Hydraulic
齒輪比數 Gear Ratio	1:1	拉刀力 Tool Clamping Force	1500kgf
主軸端外徑 Spindle Nose Diameter	ϕ 128.5	打刀力 Tool Unclamping Force	2400kgf

備註：1. 手動裝卸頭體
2. C 軸自動轉角，搭配油壓齒盤定位
（請注意頭體旋轉角度，須為齒盤角度的整數倍）

Note：
1. Head can be loaded / unloaded manually.
2. C-axis automatic indexing with curvic coupling positioning
(Head rotary angle should be an integral multiple of the indexing angle.)



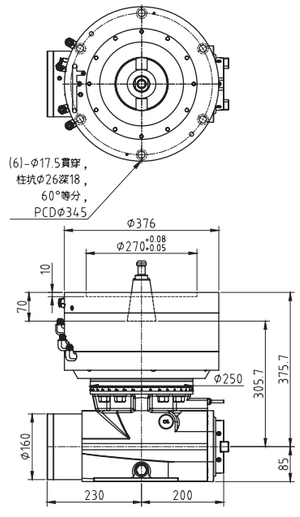

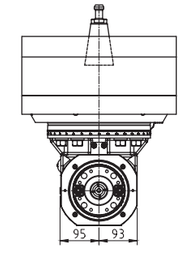

A89WG-5

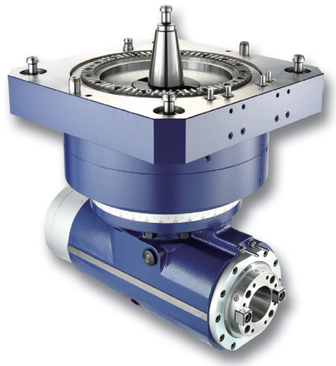

A81-G-C5



A91



A85A-A91-C5

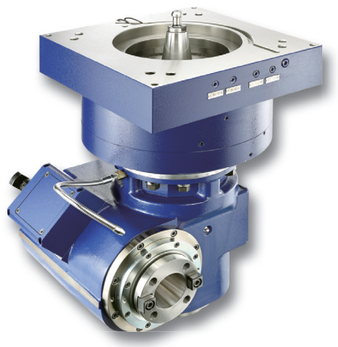

A90D-2 加長銑頭

(A90D-2 可搭配 A61 / A70 / A65 型號一起使用)
A90D-2 is compatible with A61 / A70 / A65 series.

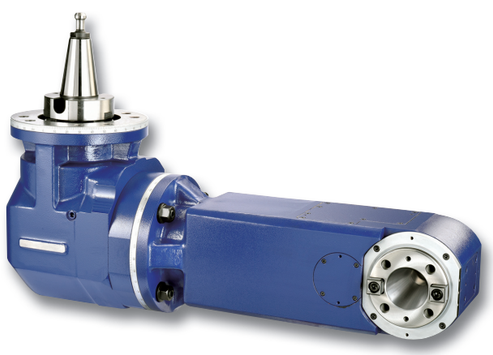

客製化產品 / 歡迎來電詢問訂購
All products are available with customized designs.
If you have any questions, please contact us for further information.

A80G



A81L-H



KS-A70-3



A86B-A75-3-T



A87WG-A70AG-5



客製化產品 / 歡迎來電詢問訂購
All products are available with customized designs.
If you have any questions, please contact us for further information.

實物應用 /References and Applications

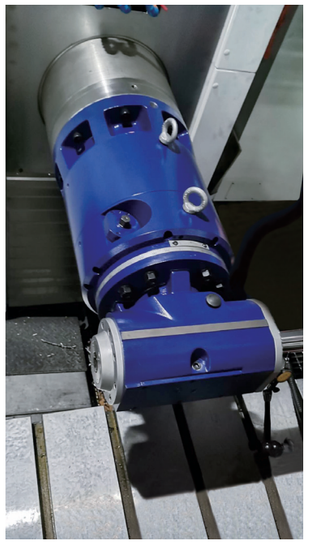





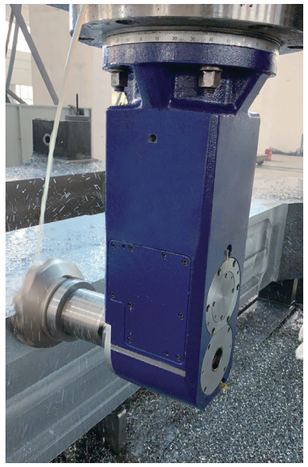

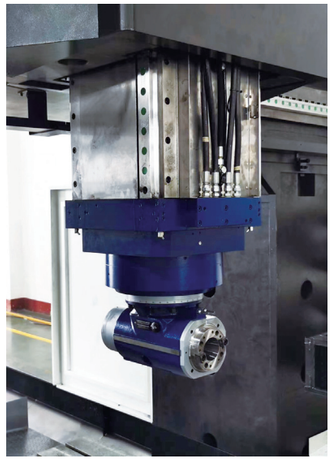



MEMO